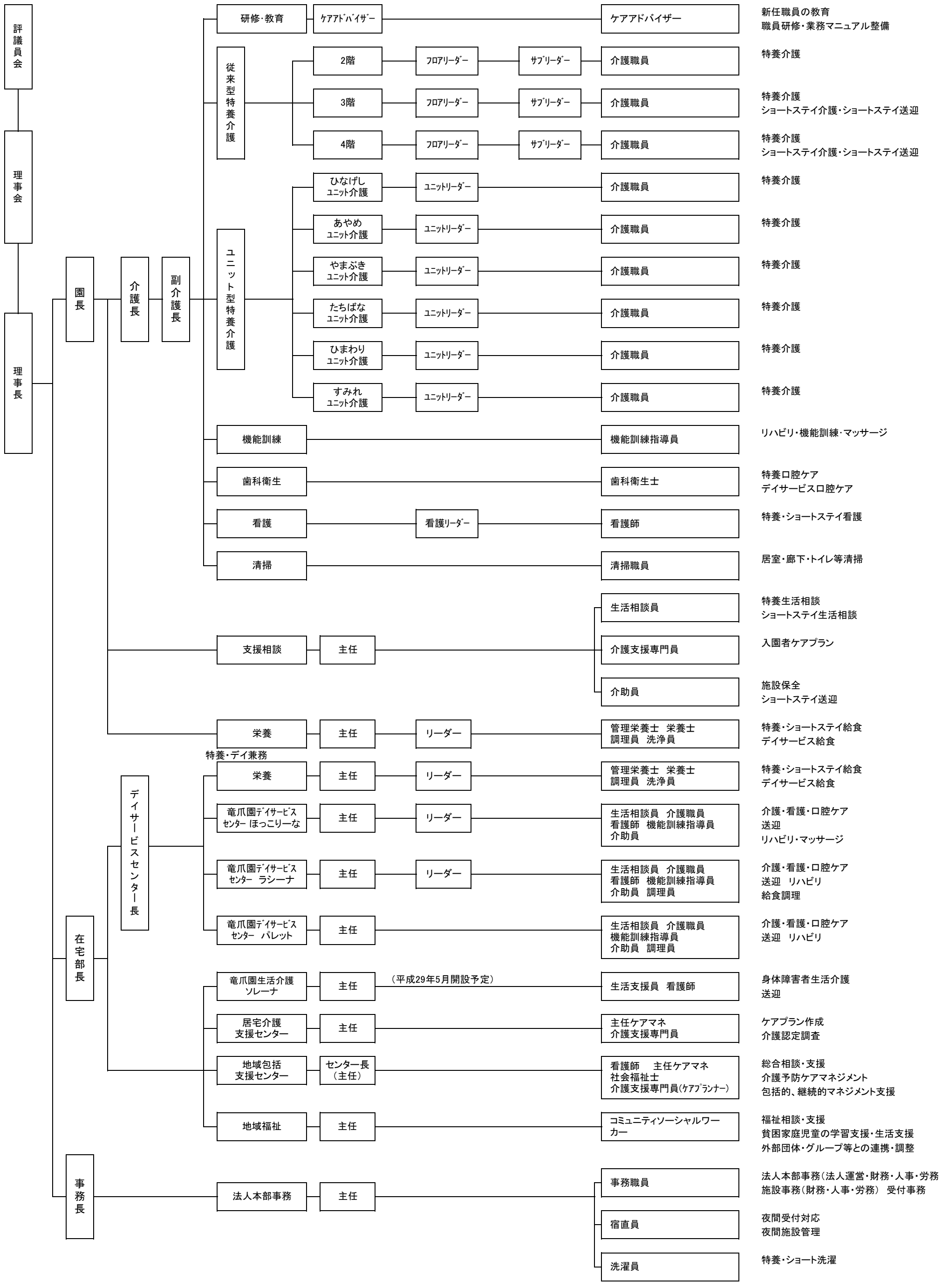平成29年度　天心会組織図